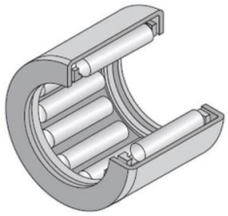

Données techniques

HK5020

Douilles à aiguilles sans fond

Roulement à aiguilles, douille à aiguilles, ouverte

VISUEL(S)

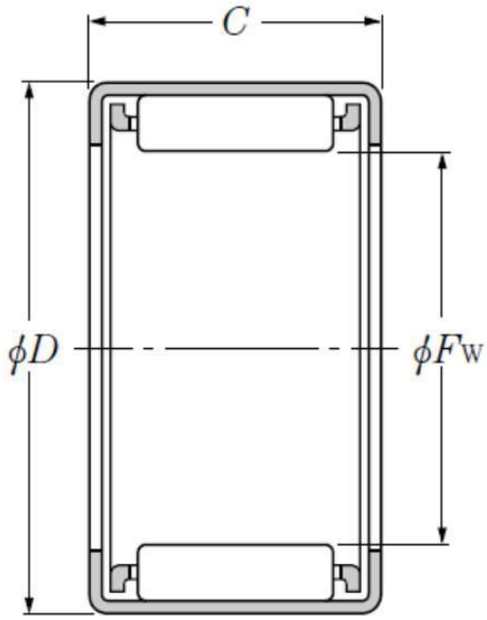

DEFINITION TECHNIQUE

Marque	NTN
Fw - Cote sous rouleaux	50 mm
D - Diamètre Extérieur	58 mm
C - Largeur du roulement, douille ou bague extérieure	20 mm
Trou de graissage sur bague extérieure	Non
Référence bague intérieure	IR40X50X22
Masse	0.072 kg

PERFORMANCE PRODUIT

HK5020
Douilles à aiguilles sans fond

PERFORMANCE PRODUIT	
Cr - Capacité charge dynamique	31.5 kN
C0r - Capacité charge statique	63 kN
Nlim - Vitesse limite Lubrification graisse	3200 tr/min
Nlim - Vitesse limite Lubrification huile	4800 tr/min
Tmin - Température mini de Fonctionnement	-20 °C
Tmax - Température max de Fonctionnement	120 °C